COMUNE DI BUTTAPIETRA
Provincia di Verona

VARIANTE ALL'AUTORIZZAZIONE A LOTTIZZARE N. 3016/2013 E P.D.C. N.002/2013 DEL PIANO DI LOTTIZZAZIONE DENOMINATO "PIOPPETO"

COMPLETAMENTO DEL PDL E RELATIVE OPERE – AUTORIZZAZIONE A LOTTIZZARE n. 7223/99 E C.E. n. 18/02

PER CONTO DI FASOLI PAOLO, ROBERTO E SOCIETA' EDIFICARE s.r.l.

OGGETTO DELL'ELABORATO PARTICOLARI RETI TECNOLOGICHE: PUBBLICA ILLUMINAZIONE, ACQUEDOTTO, RETE TELECOM, GASDOTTO, ENEL PRIVATA	TAVOLA N° 10 SCALE VARIE

AUTORIZZAZIONE A LOTTIZZARE N. 3016/2013
PERMESSO DI COSTRUIRE N. 002/2013

PROPRIETA'

PROGETTISTA

DIR. LAVORI

Dott. Arch. Paolo V. Zanella
P.zza IV Novembre, n 20 – 37060 Buttapietra VR – tel.fax 045/6660930
e–mail: paolovicenzozanella@libero.it

POZZETTO PER RETE ELETTRICA LINEE M.T. e B.T.

IN CAVO SOTTERRANEO (ENEL)
SCALA 1:20

PIANTA

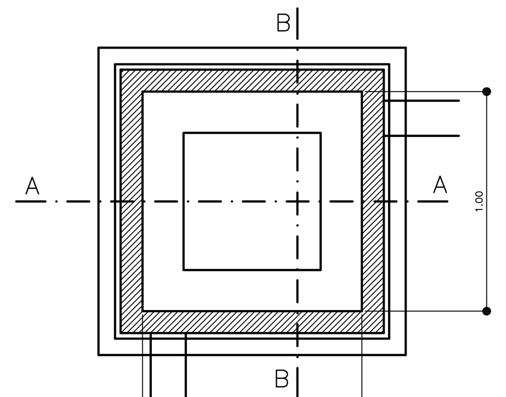

SEZIONE A–A

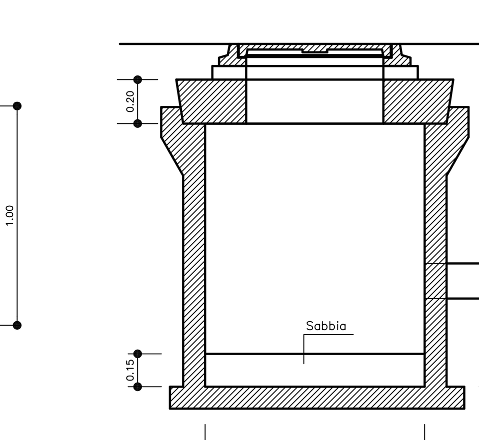

SEZIONE B–B

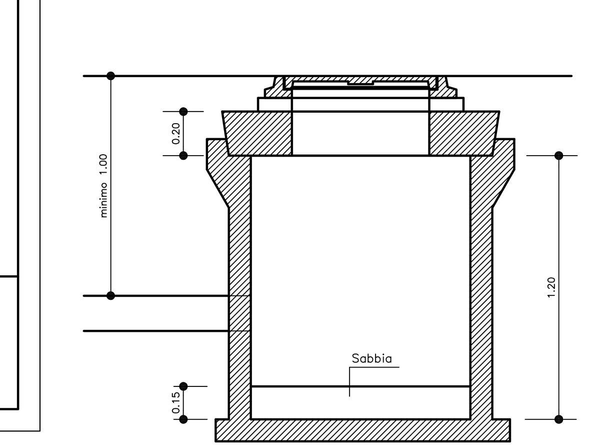

SEZIONE TIPO CUNICOLO

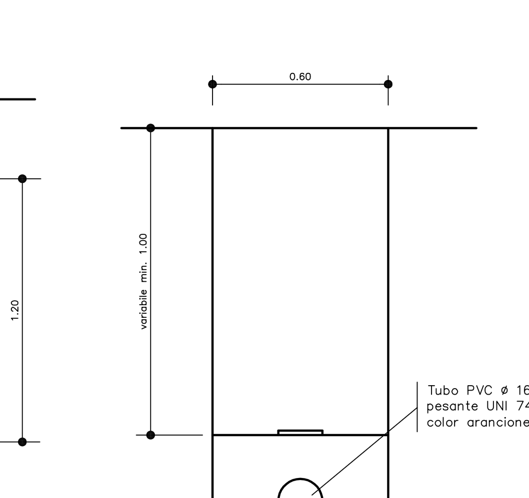

CHIUSINI IN GHISA

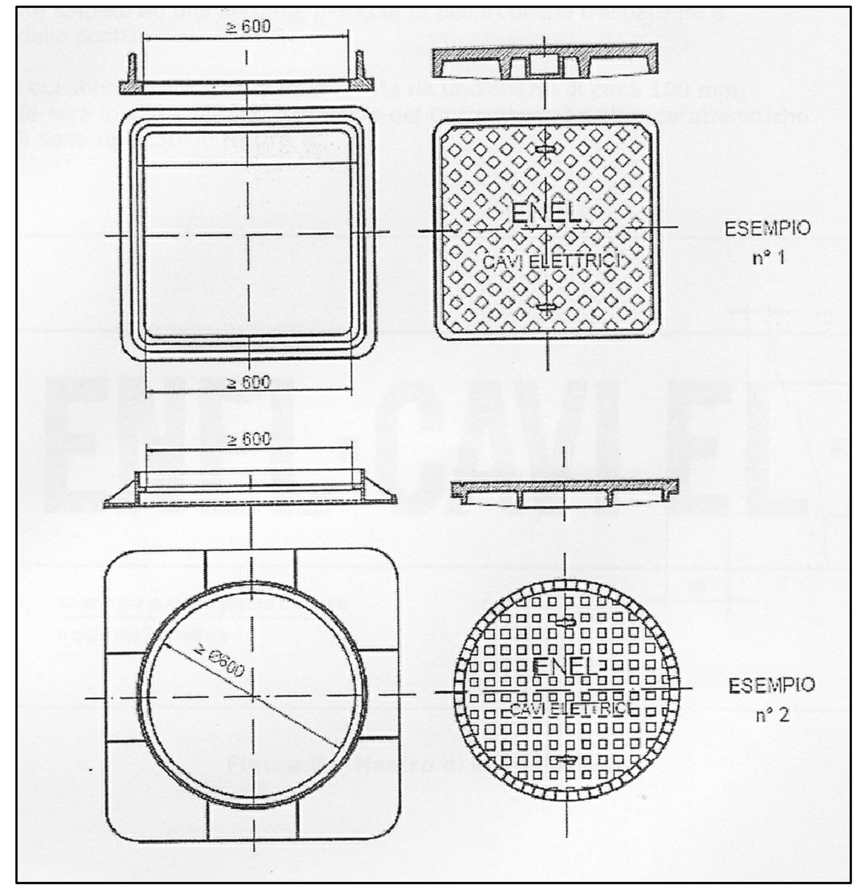

ILLUMINAZIONE PUBBLICA ARMADIETTO DI COMANDO STAGNO

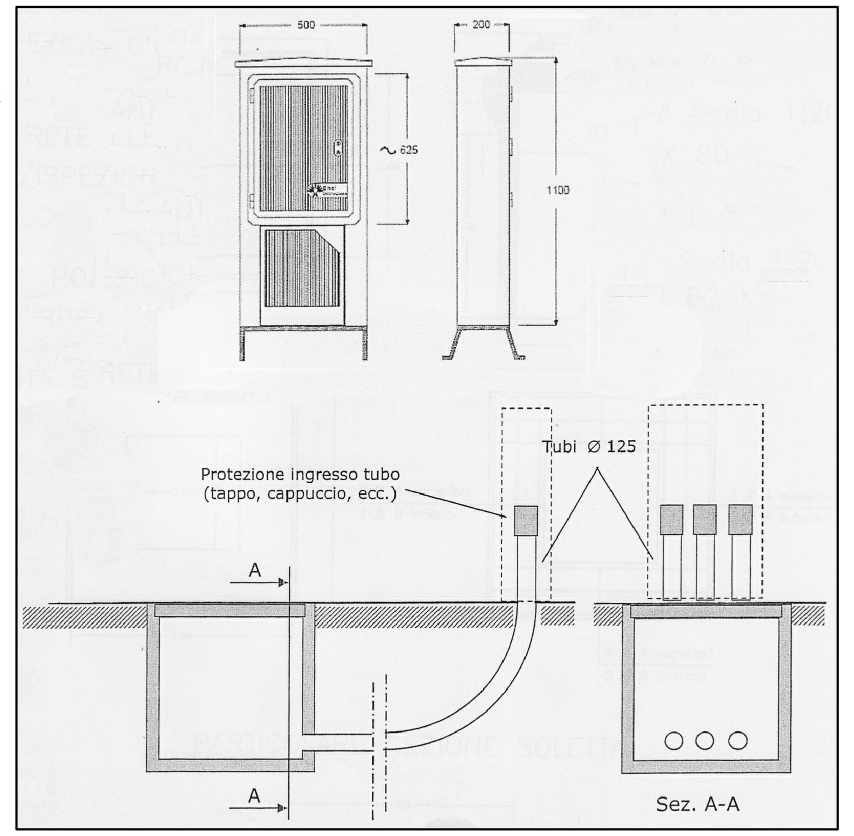

ILLUMINAZIONE PUBBLICA PUNTO LUCE TIPO

Delphi

Delo Argo

- Sistema di illuminazione a luce diretta, finalizzato all'impiego di sorgenti luminose ad alogenuri metallici e vapori di sodio.
- Installazione su palo o applique.
- Costituito da vano ottico, braccio (singolo o doppio) e palo.
- Vano ottico in alluminio, sottoposto a fosfocromatazione, doppia mano di fondo, passivazione a 120° C, verniciatura e cottura a 150° C, di forma parallelepipeda (Delphi), cilindrica (Delo) o emisferica (Argo), chiuso nella parte inferiore da un vetro di protezione sodico-calcico temprato, spessore 4 mm, trasparente; cavo di ritenuta spiroidale in acciaio zincato, diametro 1,2 mm, 49 fili; guarnizione in gomma siliconica espansa, sottoposta a post-cooling (in forno) 4 h a 200° C; riflettore in lamiera di alluminio (spessore 1,5 mm) superpuro al 99,9% anodizzato "doppio ciclo" spessore 5÷6 micron, fissato con viti in acciaio inox; portalampada fissato al riflettore con supporto in alluminio e dotato di dispositivo antiallentamento della sorgente luminosa.
- Piastra portacomponenti estraibile, in alluminio; gruppo di alimentazione con condensatore di rifasamento antiscoppio, morsetti ad innesto rapido.
- Il flusso luminoso emesso nell'emisfero superiore del sistema in posizione orizzontale è nullo.
- Tutte le viti utilizzate sono in acciaio inox A2.
- Braccio da palo ed applique regolabile, in alluminio estruso; ad applique permette l'orientamento a 3°, 7,5° e 12°.
- Le caratteristiche tecniche degli apparecchi sono conformi alle norme EN60598-1 e particolari.
- IP66 IK08
- Marchio F
- Omologazione IMQ-ENEC
- IMQ Performance
- Classe di isolamento II

Orientabilità nella versione applique — Apertura vano ottico 1/4 di giro — Piastra estraibile

PLINTO DI FONDAZIONE PER TUBO IN ACCIAIO PORTA LAMPIONCINI E POZZETTO PASSA CAVO

SCALA 1:25

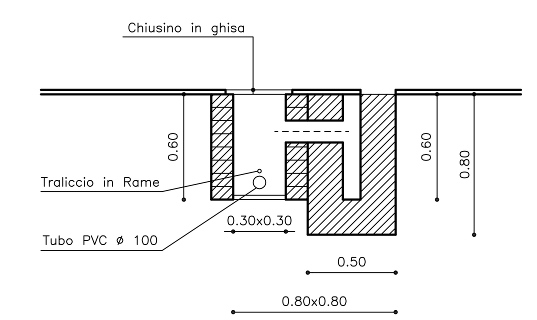

ACQUEDOTTO

Sezione Scavo per posa condotte
SCALA 1:5

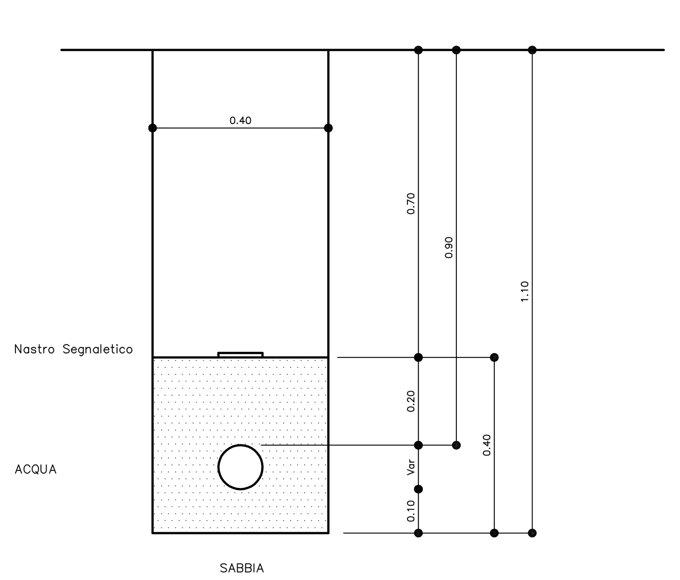

ACQUEDOTTO

Derivazione acquedotto
SCALA 1:20

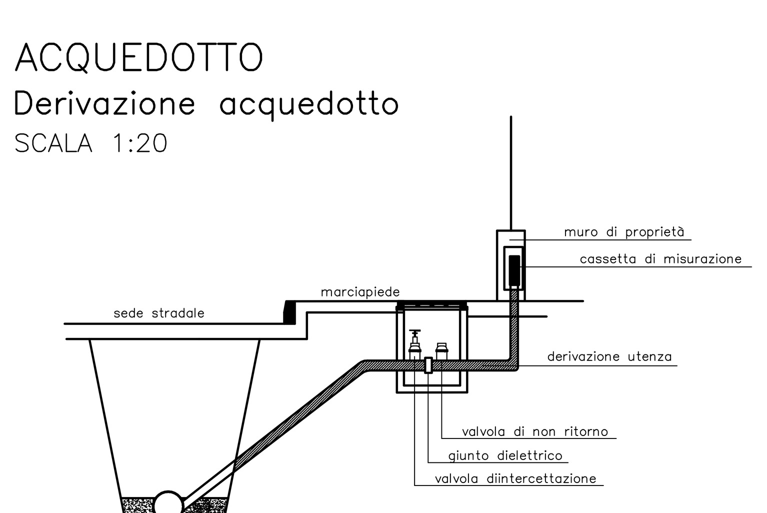

ACQUEDOTTO

Chiusino in ghisa quadro
SCALA 1:10

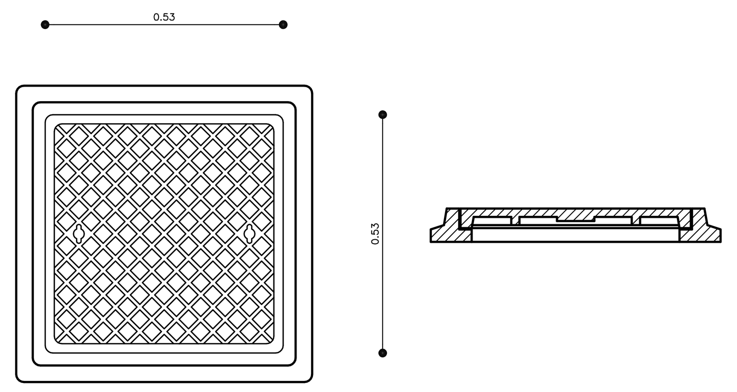

Cameretta

SCALA 1:20

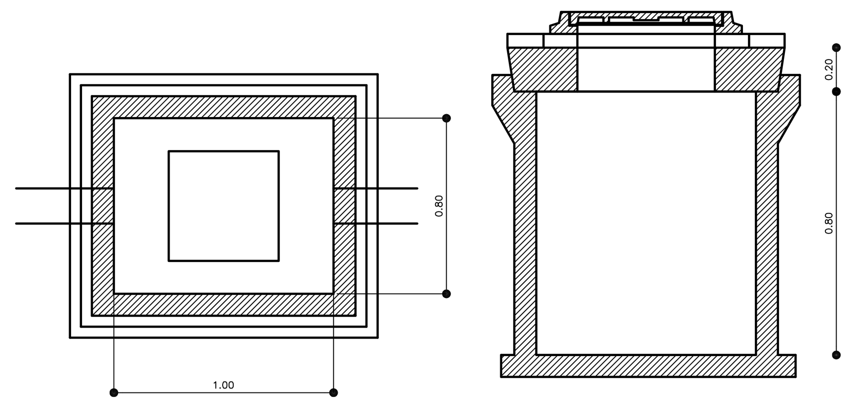

ACQUEDOTTO

Pozzetto di scarico 300 < DN < 1200
SCALA 1:20

1. Ti di scarico a due bicchieri e diramazione a flangia
2. Curva 1/8 a due flange
3. Manicotto di ancoraggio e di tenuta
4. Valvola a saracinesca EURO 21
5. Tazza GS
6. Supporto valvola
7. Chiusino GS a telaio quadrato (Lc=1.00, ø=800)

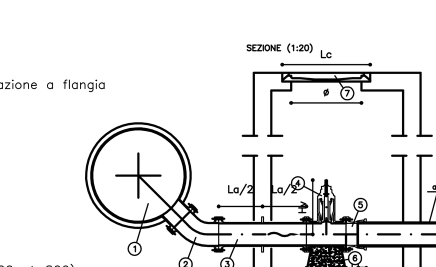

TABELLA DIMENSIONALE PEZZI SPECIALI

DN	dn	La/2 [mm]	Lv [mm]	Hv [mm]	Lt [mm]
300	100	350	300	336	217
350	100	350	300	336	217
400	100	350	300	336	217
500	100	350	300	336	217
600	200	350	400	510	220
700	250	500	450	618	230
800	250	500	450	618	230
900	250	500	450	618	230
1000	250	500	450	618	230
1200	250	500	450	618	230

TABELLA DIMENSIONALE POZZETTO

dn	Amin [m]	Bmin [m]
100	1.50	1.50
200	1.50	1.50
250	1.50	1.50

N.B. Gli spessori delle pareti del pozzetto sono indicativi. Da dimensionarsi in funzione delle condizioni di esercizio (PN,DN,ecc.)

ACQUEDOTTO

Pozzetto per valvola a saracinesca
SCALA 1:20

TABELLA DIMENSIONALE POZZETTO

DN	80	100	125	150	200	250	300
A [m]	1.00	1.00	1.00	1.00	1.00	1.40	1.40
B [m]	1.00	1.00	1.00	1.00	1.00	1.20	1.20
C min [m]	0.20	0.20	0.20	0.20	0.20	0.20	0.20
D min [m]	0.35	0.35	0.35	0.35	0.35	0.35	0.35
H min [m]	1.00	1.00	1.10	1.10	1.30	1.30	1.30

N.B. Gli spessori delle pareti del pozzetto sono indicativi. Da dimensionarsi in funzione delle condizioni di esercizio (PN,DN,ecc.)

PIANTA

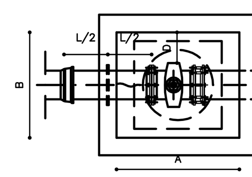

TABELLA DIMENSIONALE PEZZI SPECIALI

DN	80	100	125	150	200	250	300
L/2 [m]	0.35	0.35	0.35	0.35	0.35	0.50	0.50
Lc [m]	0.85	0.85	0.85	0.85	0.85	1.00	1.00
ø [mm]	600	600	600	600	600	800	800
Lv [m]	0.28	0.30	0.325	0.35	0.40	0.45	0.50
Lq [m]	0.089	0.088	0.091	0.097	0.101	0.104	0.103

1. Imbocco di ancoraggio e di tenuta GS
2. Valvola a saracinesca EURO 21
3. Giunto QUICK GS
4. Chiusino GS a telaio quadrato carico di rottura >40.000 daN
5. Tubo a bicchiere con giunto rapido GS

SEZIONE

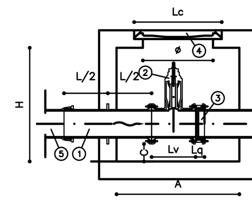

ACQUEDOTTO

Pozzetto per saracinesca
SCALA 1:20

PIANTA

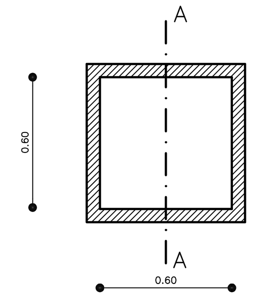

SEZIONE A–A

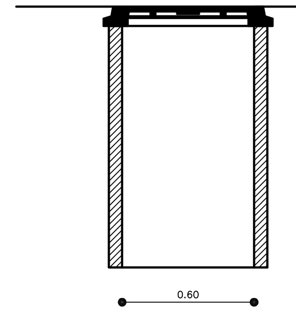

POZZETTI RETE TELECOM

SCALA 1.25

POZZETTO NORMALE DA CARREGGIATA ESEGUITO IN OPERA
PIANTA

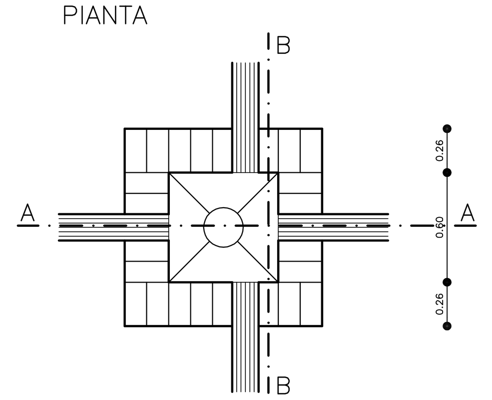

SEZIONE A–A

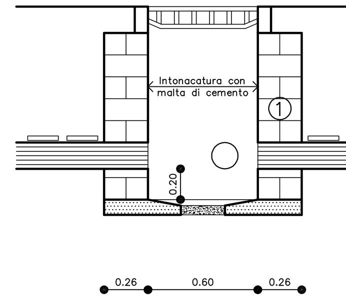

SEZIONE B–B

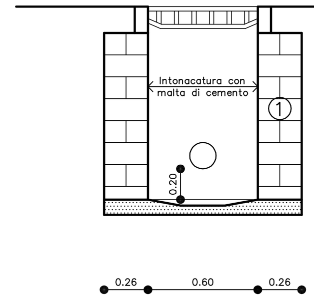

1–Il piedritto puo essere ridotto a cm.13 se il pozzetto è sul marciapiede deve in ogni caso essere realizzato in mattoni pieni
2–In casi del tutto eccezionale tale quota può essere aumentata in modo che l'asse del tubo risulti a 20cm. dalla platea

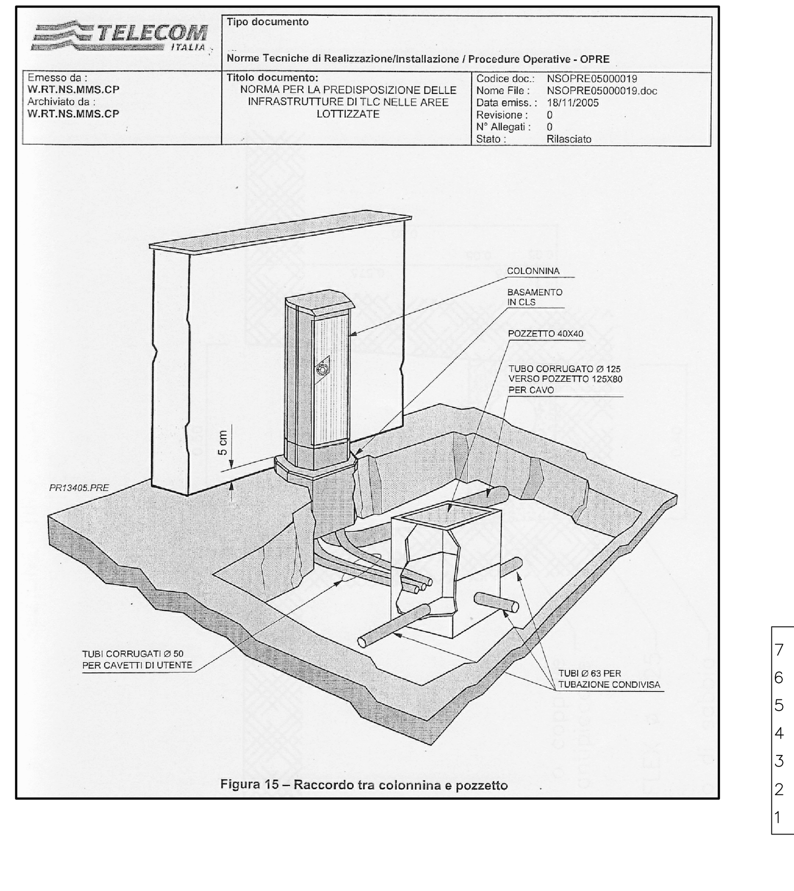

TELECOM ITALIA	Tipo documento Norme Tecniche di Realizzazione/Installazione / Procedure Operative - OPRE	
Emesso da : W.RT.NS.MMS.CP Archiviato da : W.RT.NS.MMS.CP	Titolo documento: NORMA PER LA PREDISPOSIZIONE DELLE INFRASTRUTTURE DI TLC NELLE AREE LOTTIZZATE	Codice doc.: NSOPRE05000019 Nome File: NSOPRE05000019.doc Data emiss.: 18/11/2005 Revisione: 0 N° Allegati: 0 Stato: Rilasciato

Figura 15 – Raccordo tra colonnina e pozzetto

SCHEMA POZZETTO PREFABBRICATO IN C.A. D400

(LE MODALITA' DI POSA SONO VALIDE ANCHE PER I POZZETTI 60x60)

PIANTA
L'INGRESSO DEI TUBI NEL MANUFATTO DEVE ESSERE LATERALE

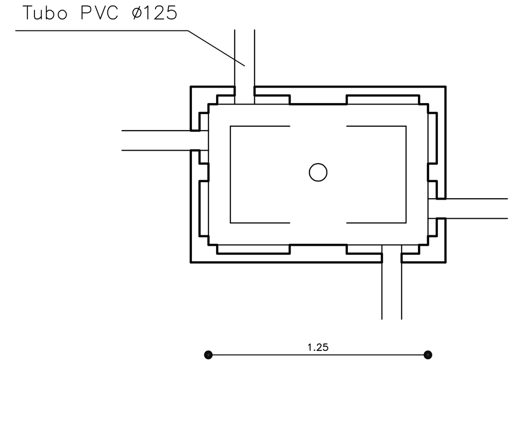

PIANTA
CHIUSINO mm.70x106 (interno)

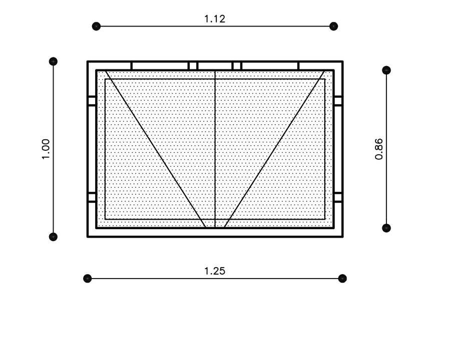

SEZIONE: Posa Longitudinale — SEZIONE: Posa in Attraversamento

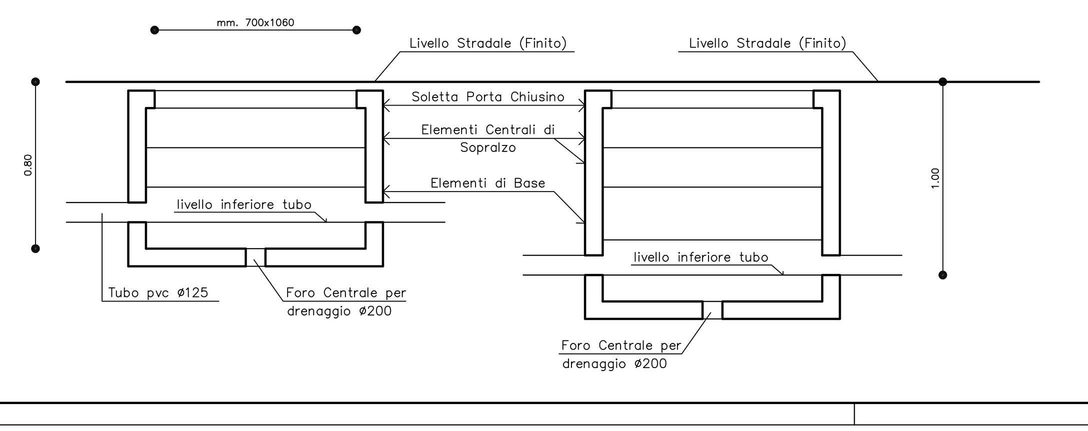

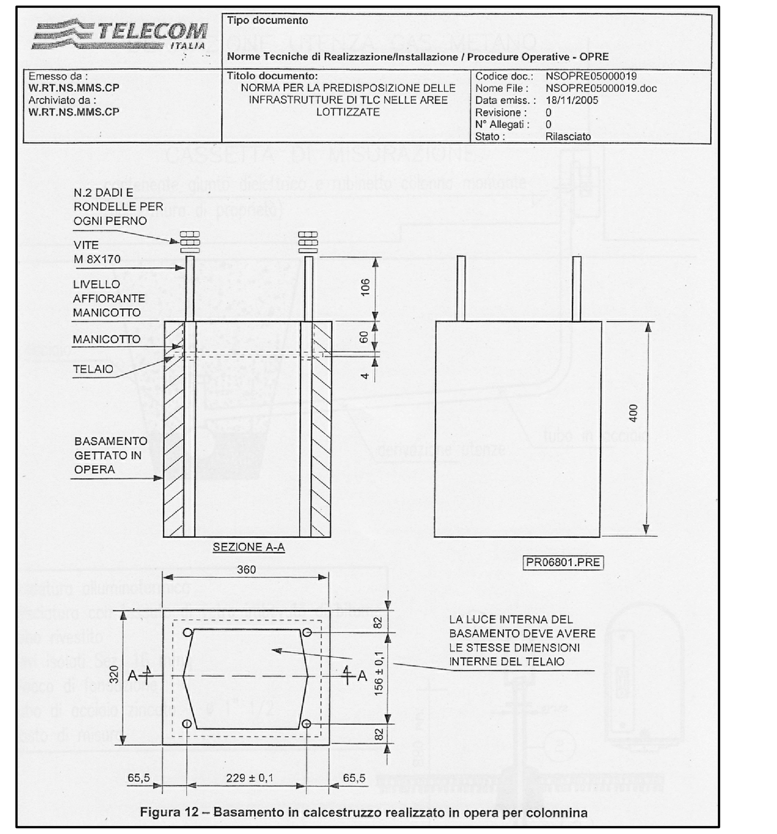

TELECOM ITALIA	Tipo documento Norme Tecniche di Realizzazione/Installazione / Procedure Operative - OPRE	
Emesso da : W.RT.NS.MMS.CP Archiviato da : W.RT.NS.MMS.CP	Titolo documento: NORMA PER LA PREDISPOSIZIONE DELLE INFRASTRUTTURE DI TLC NELLE AREE LOTTIZZATE	Codice doc.: NSOPRE05000019 Nome File: NSOPRE05000019.doc Data emiss.: 18/11/2005 Revisione: 0 N° Allegati: 0 Stato: Rilasciato

Figura 12 – Basamento in calcestruzzo realizzato in opera per colonnina

DERIVAZIONE UTENZA GAS METANO

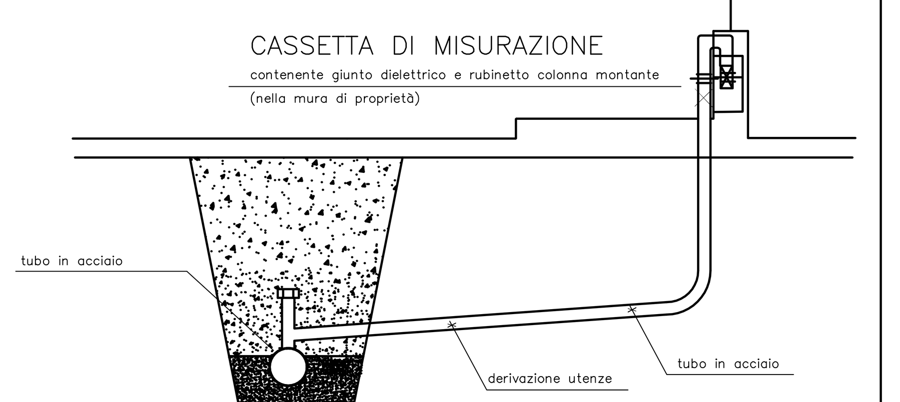

7 Saldatura alluminotermica
6 Fasciatura con tessuto di vetro imbevuto di bitume
5 Tubo rivestito
4 Cavi isolati Sez. 16 mmq
3 Blocco di fondazione
2 Tubo di acciaio zincato – ø 1" 1/2
1 Posto di misura

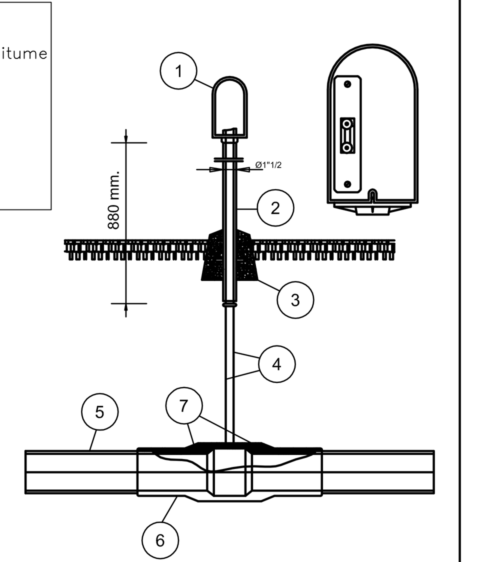
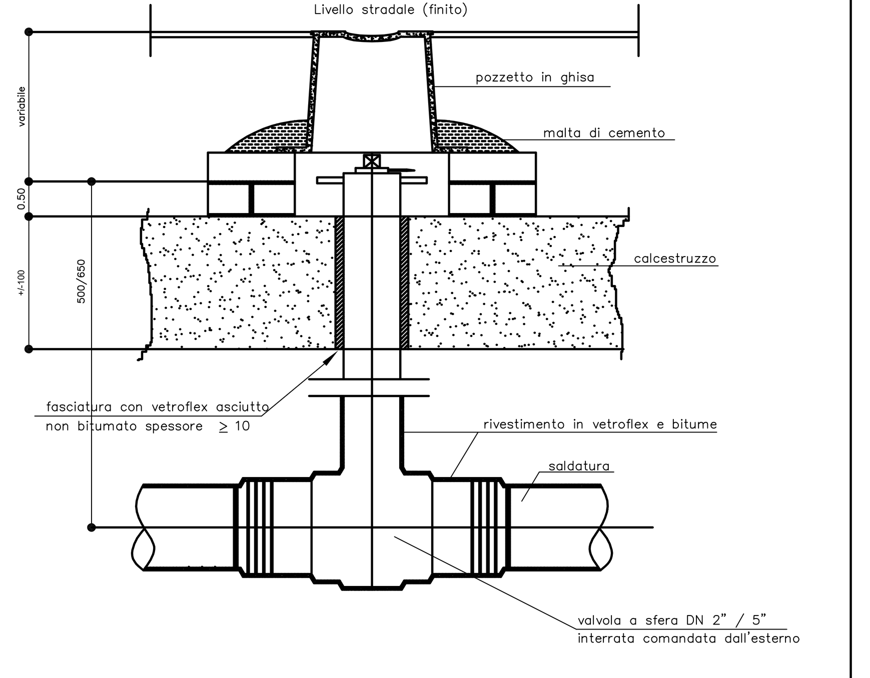
VALVOLA PERAR GAS–METANO TUBAZIONI IN ACCIAIO